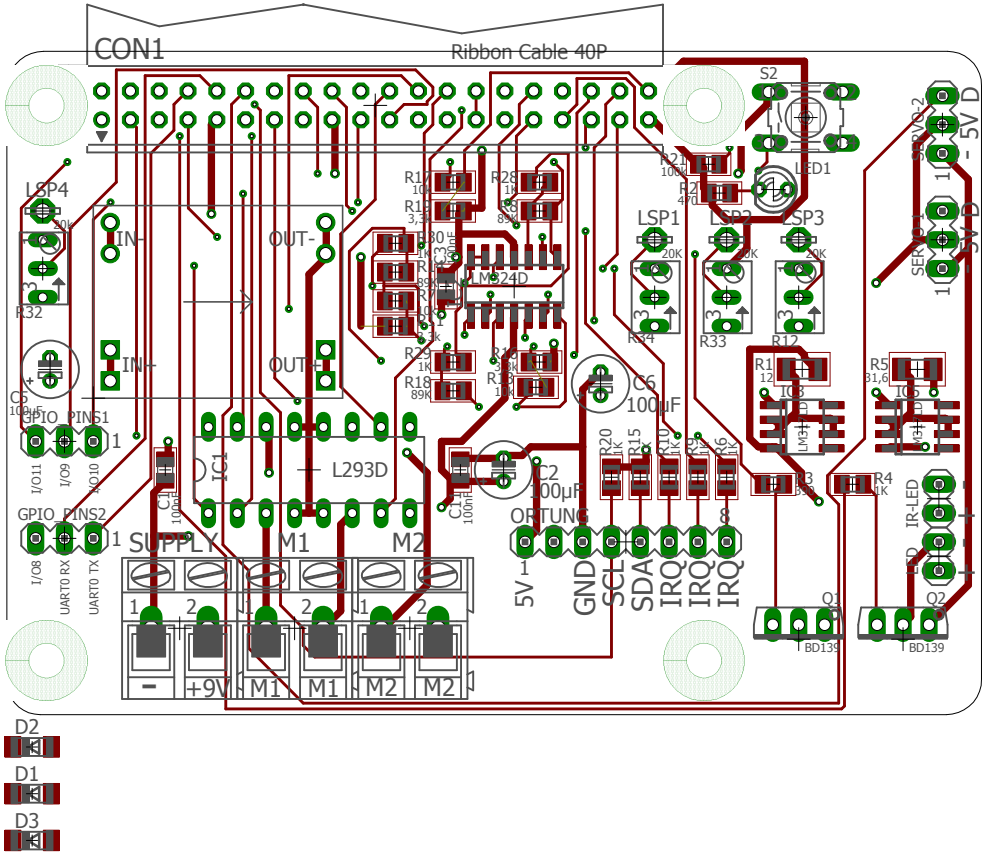

06.03.2018 14:29 f=1.50 S:\Azubi-Privat\Projekt Roboter\Hauptplatine\Hauptplatiene.brd